FICHA TÉCNICA

TINA QUESERA 500 LITROS

Marca: ZINGAL

Código: L16

CARATERISTICAS

- Construcción en **acero inoxidable**.
- Forma rectangular.
- Capacidad de 500 litros.
- Desagüe en la parte inferior con inclinación para la evacuación del suero con llave de 1 ½ “.
- Doble camisa para calentamiento tipo baño de maría y enfriamiento con conexión al banco de hielo opcional.
- Aislamiento entre camisas.
- Manómetro y válvula de alivio para el vapor.
- Presión de trabajo de 20 libras.
- Funcionamiento a gas con quemador tipo flauta industrial.
- REF. L16.

DIMENSIONES DEL EQUIPO

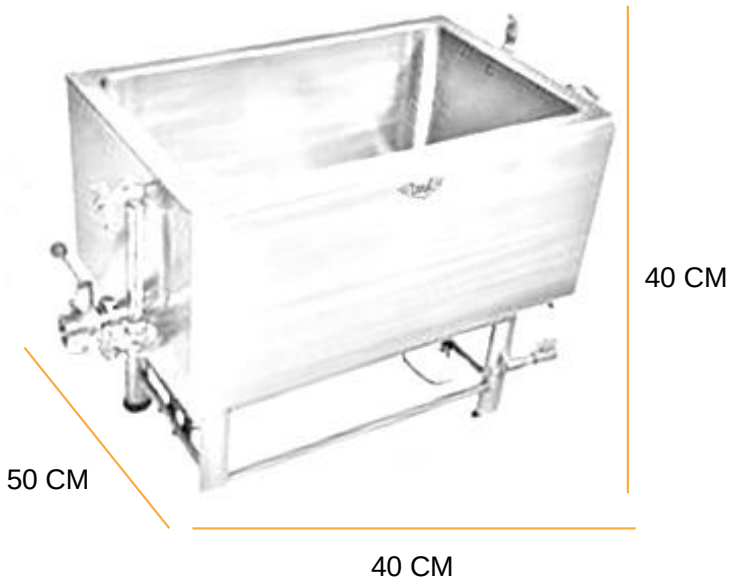

DIMENSIONES

Frente: 150 cm **Fondo**: 70 cm **Alto:** 50 cm
Alto: 90 cm total mueble.