FICHA TÉCNICA

DESPULPADORA 300 / 400 KG X HORA

Marca: ZINGAL

Código: FR1

BENEFICIOS

- Fabricadas en **acero inoxidable tipo 304.**
- Diseño especial que separa la pulpa de la semilla.
- Viene con tres tamices para semilla grande y semilla pequeña.
- 300 – 400 Kg x hora / alimentación horizontal.
- Ref. FR1

CARATERISTICAS

Despulpadora de frutas en acero inoxidable especial para alimentos, capacidad de producción de 300 a 400 kg hora según el tipo de fruta, la despulpadora viene con 3 tipos de tamices o mallas con diferente tipo de hueco lo cual permite despulpar fruta de semilla grande (Guanábana, mango pequeño entre otras) o fruta de semilla pequeño (Mora, fresa, Guayaba, maracuyá entre otras), la despulpadora de frutas zingal permite realizar un optimo (Mora, fresa, Guayaba, maracuyá entre otras),

DIMENSIONES DEL EQUIPO

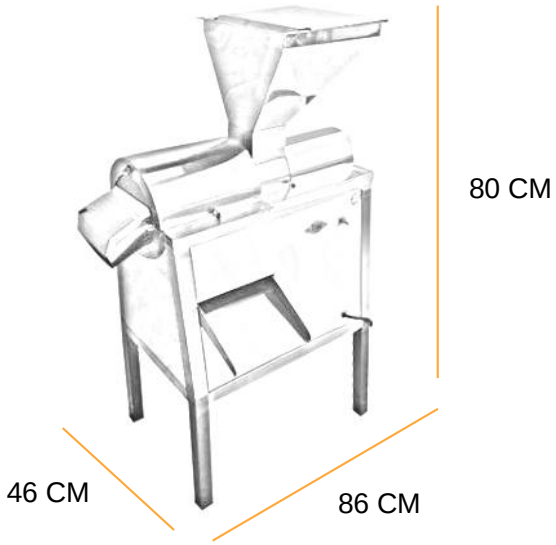

la despulpadora de frutas zingal permite realizar un optimo proceso separando la totalidad de la pulpa de la semilla por lo tanto se tiene un alto aprovechamiento de toda la fruta, podemos utilizar la despulpadora en plantas de procesamiento grandes o negocios medianos que requieran un optimo proceso de despulpado.

DIMENSIONES

Frente: 86 cm **Fondo**: 46 cm **Alto:** 80 cm