FICHA TÉCNICA

LICUADORA INDUSTRIAL (20 LITROS)

Marca: ZINGAL

Código: P17 – De piso

CARACTERÍSTICAS

- Licuadoras industriales para 20 litros , Fabricadas en lámina de acero inoxidable antiácido **tipo 304.**
- Sistema de vaso **volcable.**
- Cuchilla con seis aspas en acero inoxidable indeformable.
- **Swich** industrial de encendido y apagado.
- Motor importado. **Motor 1 h.p.**
- **Capacidad: 20** Litros

INSTRUCCIONES DE USO

Realizar la limpieza y desinfección del equipo. Coloque ingredientes en el vaso. Coloque la tapa sobre el vaso. Enchufe el cable de alimentación en una toma corriente eléctrico de 110 V. Mueva la palanca de encendido.

DIMENSIONES DEL EQUIPO

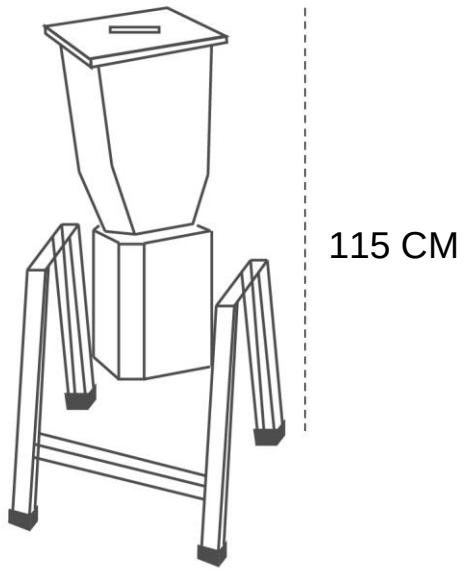

Equipo diseñado con un vaso en acero inoxidable formando un remolino hacia las cuchillas, ideal para licuar frutas, hortalizas y pulpas para la elaboración de jugos, salsas y cremas batidas.