FICHA TÉCNICA

MOTOR DE EXTRACCIÓN

Marca: ZINGAL

Código: EX5 – Tipo hongo

CARACTERÍSTICAS

- **Estructura en aluminio**
- Tipo Hongo **18 Pulgadas (4600 cfm)**
- Aleta recta atrasada **en aluminio.**
- Descarga vertical.
- Transmisión por poleas al motor.
- Alta eficiencia.
- Motor de **1.5 h.p bifásico o trifásico.**
- Motor marca WEG.

Motor de extracción de uso industrial ideal para extracciones de trayectos largos y extracción de aire pesado, vapores y grasas. Manteniendo las condiciones necesarias de salud, higiene y confort de la cocina industrial.

DIMENSIONES DEL EQUIPO

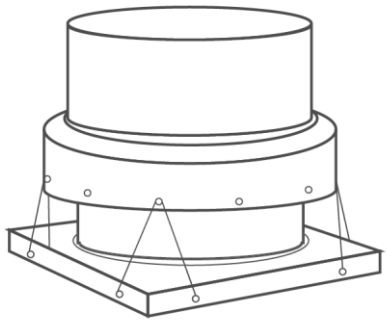

18 Pulgadas